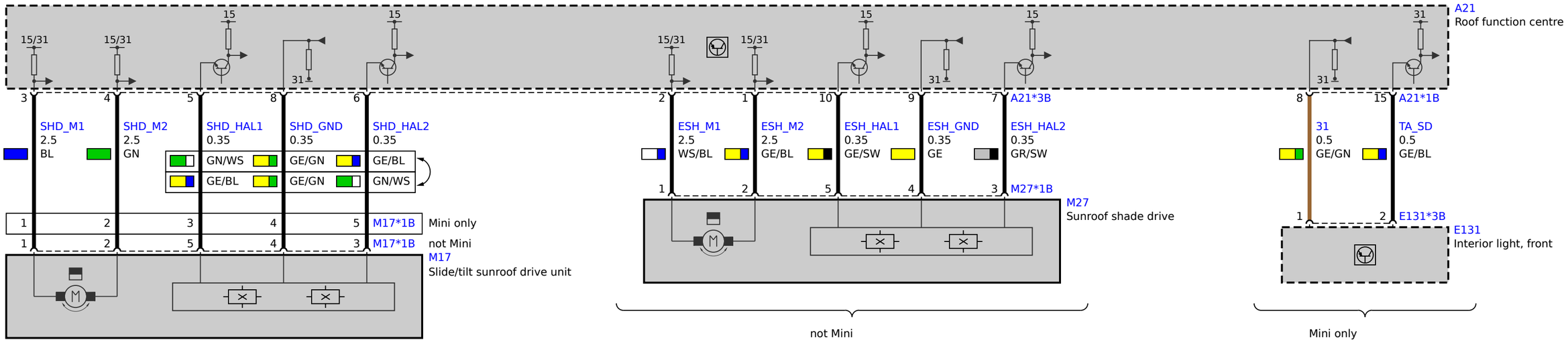
A21
Roof function centre
15/31
15/31
15
31
15
15/31
15/31
15
31
15
31
31
15
3
4
5
8
6
2
1
10
9
7
8
15
A21*3B
A21*1B
SHD_M1
2.5
BL
SHD_M2
2.5
GN
SHD_HAL1
0.35
SHD_GND
0.35
SHD_HAL2
0.35
GN/WS
GE/GN
GE/BL
GE/BL
GE/GN
GN/WS
ESH_M1
2.5
WS/BL
ESH_M2
2.5
GE/BL
ESH_HAL1
0.35
GE/SW
ESH_GND
0.35
GE
ESH_HAL2
0.35
GR/SW
31
0.5
GE/GN
TA_SD
0.5
GE/BL
1
2
3
4
5
M17*1B
Mini only
1
2
5
4
3
M17*1B
not Mini
M17
Slide/tilt sunroof drive unit
1
2
5
4
3
M27*1B
M27
Sunroof shade drive
1
2
E131*3B
E131
Interior light, front
not Mini
Mini only