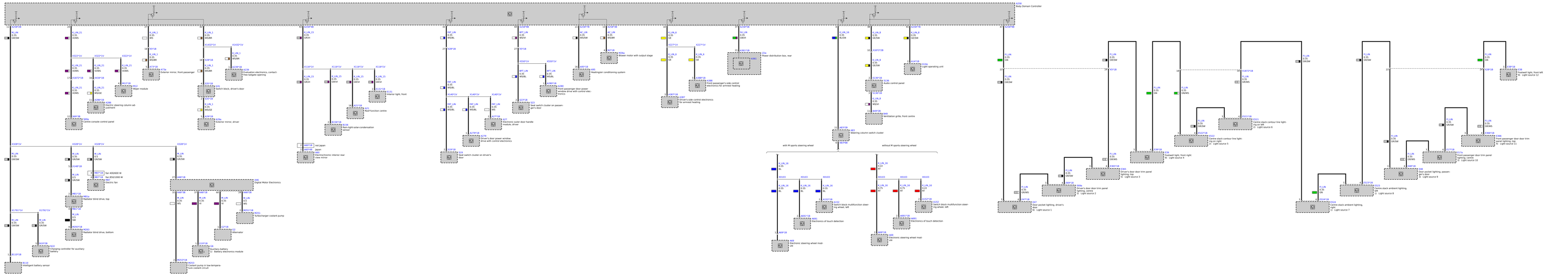
A258 Body Domain Controller
A258P1B
A258P2B
A258P3B
A258P4B
A258P5B
A258P6B
A258P7B
A258P8B
A258P9B
A258P10B
A258P11B
A258P12B
A258P13B
A258P14B
A258P15B
A258P16B
A258P17B
A258P18B
A258P19B
A258P20B
A258P21B
A258P22B
A258P23B
A258P24B
A258P25B
A258P26B
A258P27B
A258P28B
A258P29B
A258P30B
A258P31B
A258P32B
A258P33B
A258P34B
A258P35B
A258P36B
A258P37B
A258P38B
A258P39B
A258P40B