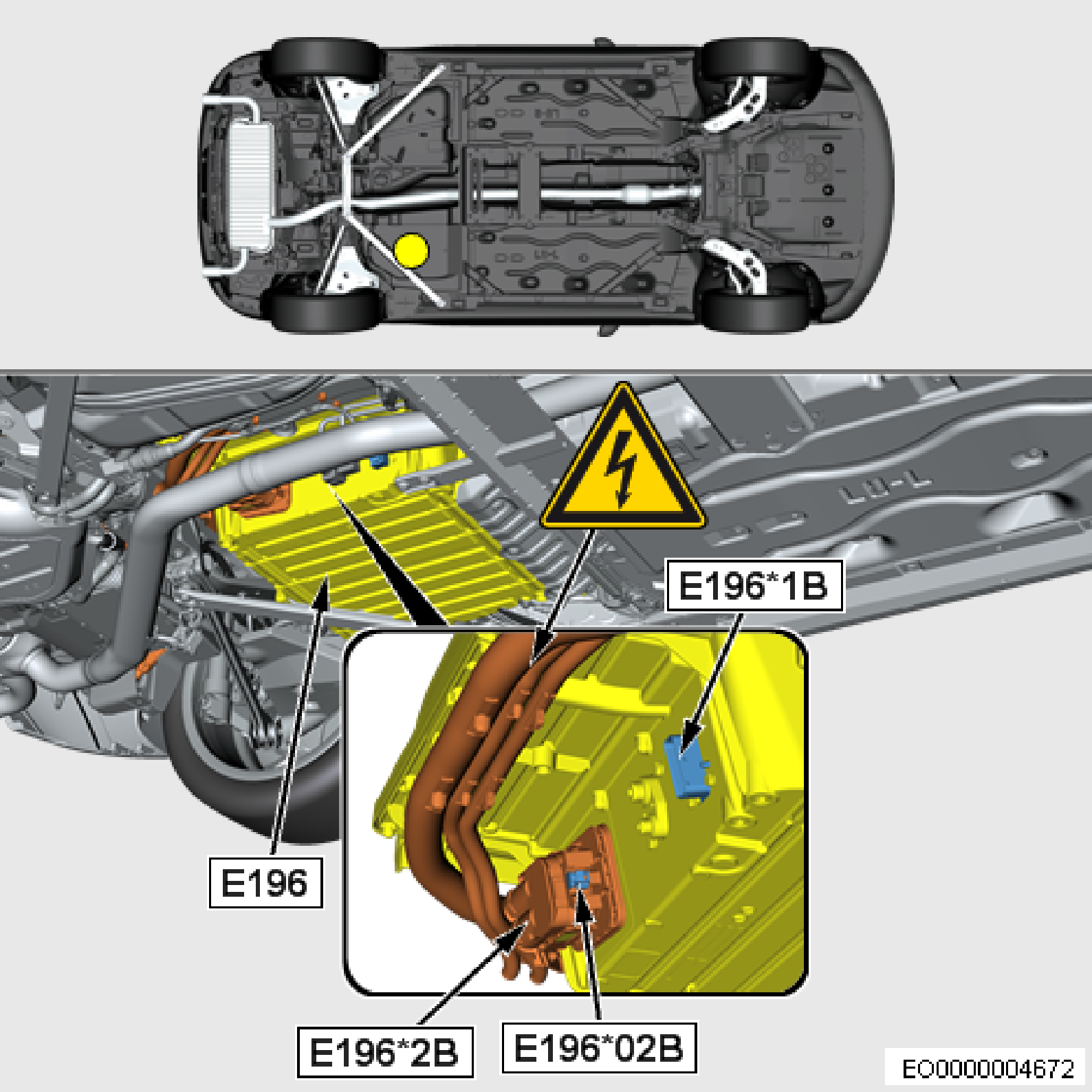
E196*1B
E196
E196*2B
E196*02B
EO0000004672